平成２７年度全日本９人制バレーボールクラブカップ女子選手権大会（３５th デサントジャパンクラブカップ）

期　　日　平成27年8月6日(木)～9日(日)
競技開始　平成２７年８月８日(土)　１０：００
　　平成２７年８月９日(日)　　９：３０
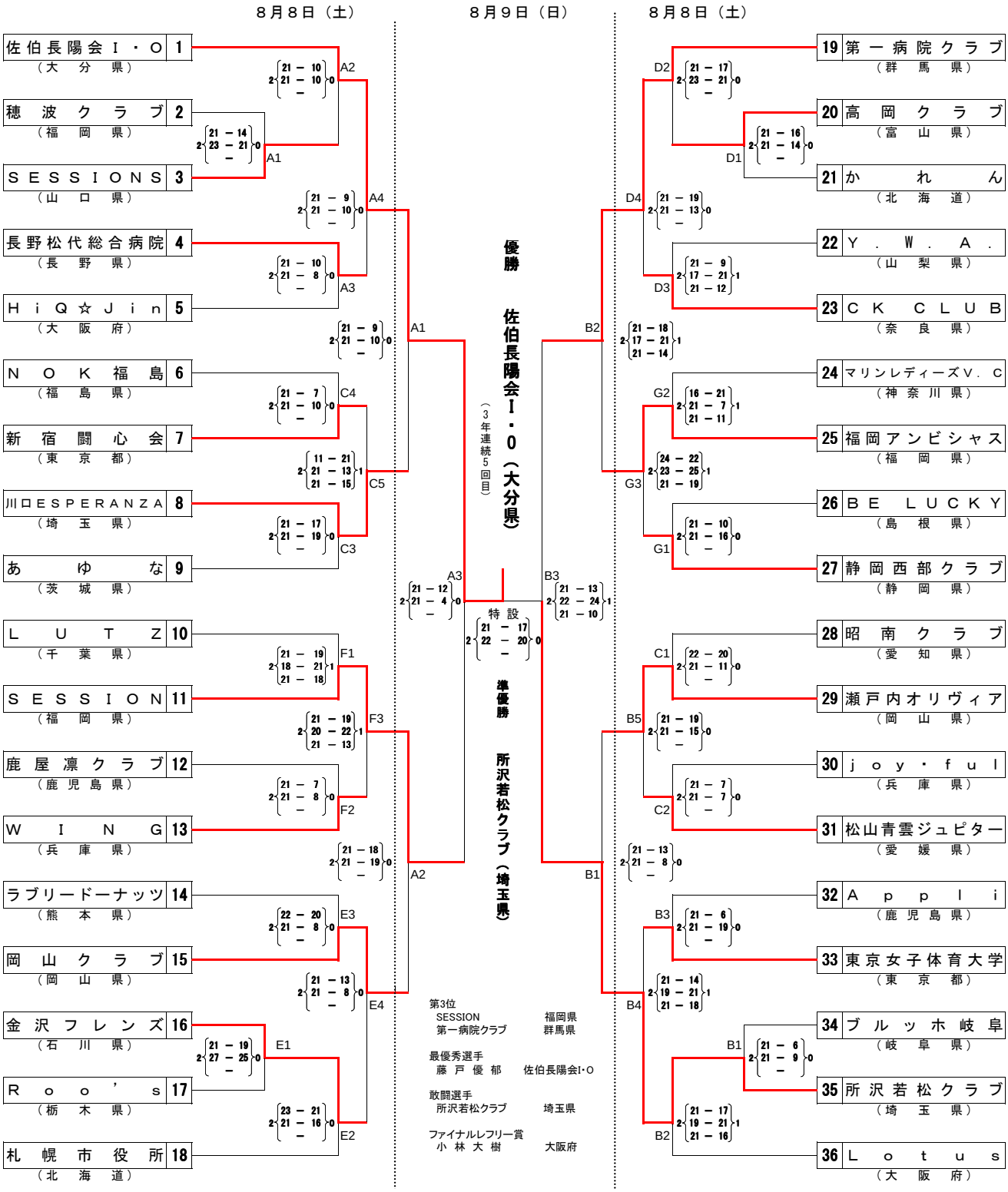
会　　場　北海道立野幌総合運動公園体育館・札幌市厚別区体育館・札幌市白石区体育館